SIEMENS

# 使用及安装说明书

zh

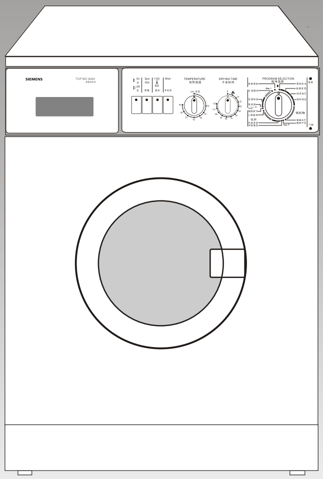


# EXTRA WD 90
# TOP WD 3000

使用本产品前请仔细阅读本使用及安装说明书。

由于不遵守该使用及安装说明书中规定的注意事项，所引起的任何故障和损失均不在厂家的保修范围内，厂家亦不承担任何相关责任。请妥善保管好所有文件。如有疑问，请与当地售后服务中心/站或经销商联系。

如果您需要英文说明书，请联络就近西门子家电客户服务中心/站（地址见洗衣机包装内“ 洗衣机售后服务网络 ”）或西门子家电客户服务免费热线电话（8008289828）免费索取。谢谢！

Please read this specification carefully before you use the product.

Any failure and losses caused by ignoring the above mentioned items and cautions mentioned in the operation and installation instruction are not covered by our warranty and any liability . Please keep all documents in a safe place for future reference. If you have any doubt, please contact our local service center/depot or dealer.

If you need an English user manual, please contact our local CS center/station specified in the "Washing Machine CS network" in your washing machine package or call our customer service free hotline (8008289828) for free supply. Thanks.


网址：
http://www.siemens - ha.com.cn

售后服务电子信箱：
Careline.China@BSHG.com

生产厂家： 中德合资 博西威家用电器有限公司
厂 址： 中国江苏无锡国家高新技术开发区旺庄路1号
电 话：0510-5218888
传 真：0510-5215169
邮 编：214028


本资料如有更改， 恕不另行通知。

zh

# 目录


| | | |
|---|---|---|
| 重要信息 | 处理方法注意事项 | |
| | 新机器的包装 | 3 |
| | 旧机器 | 3 |
| | 安全注意事项及警告 | 3 |
| 您的新型洗衣/干衣机 | 环保、节约注意事项 | 4 |
| | 熟悉您的洗衣机 | 4 |
| | 程序、温度及烘干时间选择旋钮 | 5 |
| | 功能键 | 5 |
| | 特殊功能 | 6 |
| | 程序表 | 7 |
| 洗涤剂和洗衣准备的注意事项 | 洗涤剂和辅助洗涤剂 | 10 |
| | 洗衣准备 | 11 |
| | 实用需知 | 11 |
| | 污斑去除 | 11 |
| | 干衣准备 | 12 |
| 首次使用 | | 13 |
| 洗衣和干衣 | 开门/放入衣物/关门 | 13 |
| | 设定程序/程序开始/程序进程/改变程序 | 14 |
| | 程序结束/关机 | 15 |
| 清洗 / 保养 / 防冻 | 清洗机器 | 16 |
| | 清洗料盒 | 16 |
| | 除垢 | 16 |
| | 清洗内筒 | 16 |
| | 进水管 | 16 |
| | 清洗排水泵 | 16 |
| | 清洗进水过滤器 | 17 |
| | 防冻 | 17 |
| 故障排除 | 异常现象及处置方法 | 18 |
| | 客户服务 | 19 |
| 安装 | 下置式及嵌入式应用安装 | 20 |
| | 拆下运输螺栓 | 20 |
| | 安装洗衣机 | 20 |
| | 校平洗衣机 | 21 |
| | 接驳水源 | 21 |
| | 排水 | 22 |
| | 电气连接 | 22 |

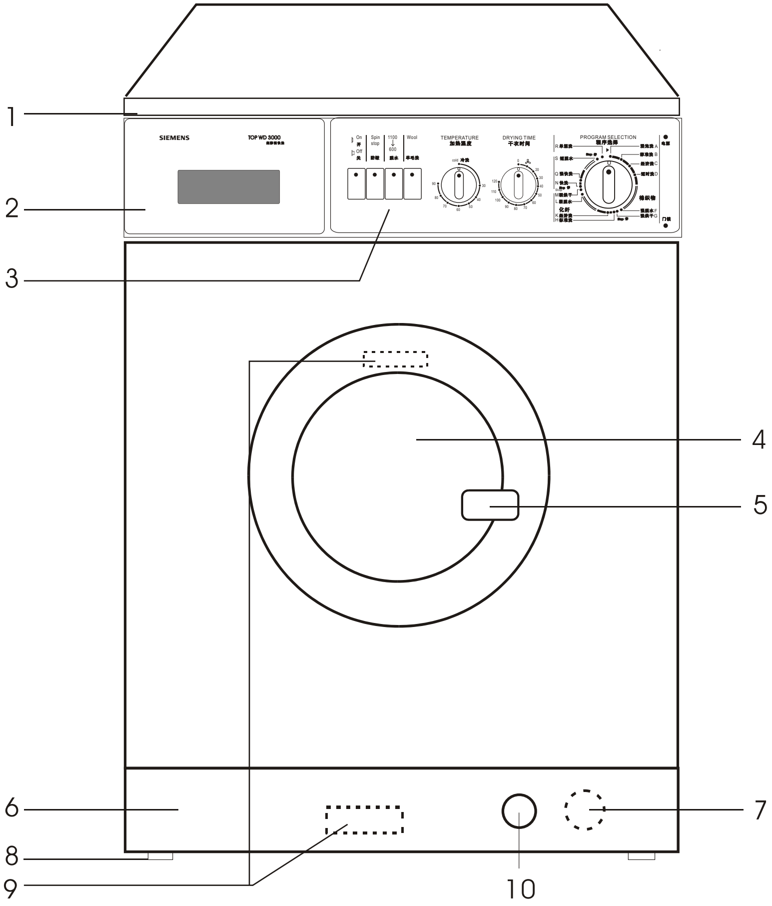
1
2
3
4
5
6
7
8
9
10
SIEMENS
TOP WD 3000

①

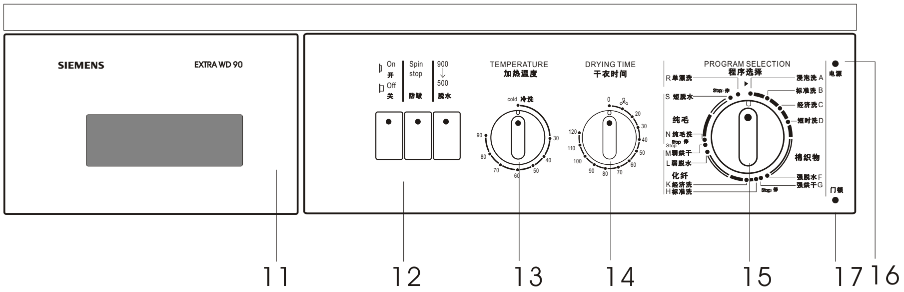
SIEMENS
EXTRA WD 90
On 开
Off 关
Spin stop 防皱
900 ↓ 500 脱水
TEMPERATURE 加热温度
cold 冷洗
90 80 70 60 50 40 30
DRYING TIME 干衣时间
0 20 30 40 50 60 70 80 90 100 110 120
PROGRAM SELECTION 程序选择
R 单漂洗
S 短脱水
纯毛
N 纯毛洗
Stop 停
M 弱烘干
L 弱脱水
化纤
K 经济洗
H 标准洗
浸泡洗 A
标准洗 B
经济洗 C
短时洗 D
棉织物
强脱水 F
强烘干 G
电源
门锁
11
12
13
14
15
17
16

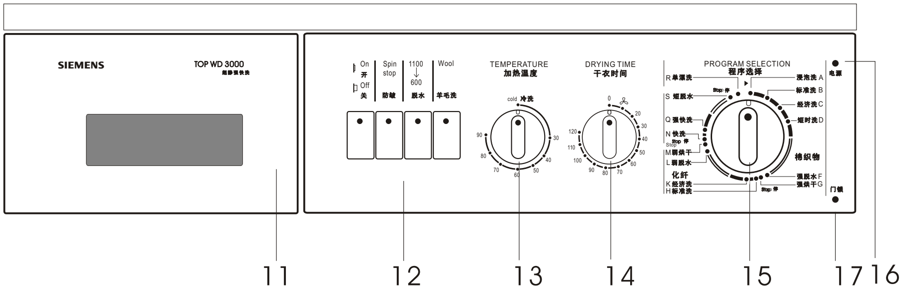
SIEMENS
TOP WD 3000
超静强快洗
On 开
Off 关
Spin stop 防皱
1100 ↓ 600 脱水
Wool 羊毛洗
TEMPERATURE 加热温度
cold 冷洗
90 80 70 60 50 40 30
DRYING TIME 干衣时间
0 20 30 40 50 60 70 80 90 100 110 120
PROGRAM SELECTION 程序选择
R 单漂洗
S 短脱水
Q 强快洗
N 快洗
Stop 停
M 弱烘干
L 弱脱水
化纤
K 经济洗
H 标准洗
浸泡洗 A
标准洗 B
经济洗 C
短时洗 D
棉织物
强脱水 F
强烘干 G
电源
门锁
11
12
13
14
15
17
16

②

## 处理方法注意事项

### 新机器的包装

认真负责地处理包装材料。
让包装材料远离儿童，包装材料不是玩具。
再加工及再利用包装材料可以节约原材料，减少废料。
所使用的全部包装材料均为适合环境及可再利用的。
硬纸板箱包含有80%至100%再生纸。
塑料包装薄膜材料是聚乙烯（PE），胶粘带是聚丙烯（PP），泡沫垫是发泡聚苯乙烯（PS）。
这些材料均为碳氢化合物，可以被再利用。

### 旧机器

当洗衣机无法再用时就放弃它。拔下电源线插头，剪断电源线。毁坏观察窗旁的门钩，防止儿童在玩耍时被锁住而引起窒息的危险。
旧机器包含可再利用的有用材料。
请协助正确处理或回收利用而对环境作出贡献。

## 安全注意事项及警告

此机器符合所有相关的安全规定

### 第一次使用前：

！在第一次使用洗衣机前，请仔细阅读随附各文件，它们包括重要的机器安装、使用以及安全说明。
！当不遵守这些说明时（出现问题），厂方将不负任何责任。
！请妥善保管好所有文件。
！请根据说明（见页码20到22）安装洗衣机，拆下运输螺栓并妥善保管。
！洗衣机必须安装和使用在有地漏的房间内。
！确认供电系统（电流、电压及电缆）满足电器的负荷要求。
！为了确保您的安全，必须将电源线插头插在带有接地线的三芯插座内，并注意检查您的三芯插座是否正确可靠接地。
！如果洗衣机有明显损坏，请勿通电。如有疑问，请与用户服务部门或经销商联系。

## 安全注意事项及警告

### 洗衣时及干衣时：

！只允许用冷自来水。
！由于使用了冷凝器式干衣的原理，因此在使用干衣功能时，必须打开水龙头。
！您的洗衣机仅为家用型，即仅为适宜机洗及烘干的织物所设计。
！禁止用易燃、易爆或有毒性溶剂，如汽油、酒精等作为洗涤剂。请只选择适合机洗的市售家用洗涤剂。
！禁止洗涤地毯。
！禁止让儿童玩弄洗衣机。
！让宠物远离洗衣机。
！当洗衣机排出热的洗衣水时，小心烫伤。
！由于机器和衣物在烘干过程中会变热，所以在烘干时禁止将门打开。

### 当程序结束后：

！滚筒停止转动前请不要接触它。
！程序结束后，门锁指示灯亮起，切断机器电源开关后，才可将门打开。
！切断水源及电源。

### 为保护机器：

！勿爬坐在机器上。
！勿靠在门上。
！洗衣机禁止放在含有腐蚀性或爆炸性气体（如灰尘、蒸气或煤气、石油液化气等）的环境中。
！洗衣机不宜安装在浴室或非常潮湿的房间内。

### 搬运时：

！请使用运输螺栓。
！排干机内的积水。
！小心搬运，在抬高时勿抓住机器各突出部分。机门不能用作搬运时的把手。

zh

## 环保/节约注意事项

- 按以下最大洗衣量洗涤可使机器洗涤更经济，更利于环境保护：
  棉织物和有色织物：　　　5kg
  化纤织物和羊毛织物：　1.5kg

- 如何节能
  尽量使用节能程序并设定较低温度。
  在棉织物洗衣程序B中，棉织物/有色织物洗衣温度可由60 LC代替90 LC。
  在化纤织物洗衣程序H中，化纤织物洗衣温度可由40 LC序代替60 LC。

- 如何节水、节能和节省洗涤剂
  对于不太脏的衣物勿需进行预洗。

- 如何节能、省时
  对于不太脏的衣物可根据织物类型选择较短时的洗衣程序。

- 如何节省洗涤剂
  根据水质硬度，衣物肮脏程度和衣物重量来决定洗涤剂用量，并遵照洗涤剂包装上的说明使用。

节能要领

如要衣物在机内烘干，应选择较高的脱水转速，脱水的水越多，干衣时间越短，耗电越少。

## 熟悉您的洗衣机

请参照图 ①，②，③，④，以下为各部件的名称：

图①

1. 顶盖
2. 洗涤剂料盒（图④）
3. 控制面板
4. 观察窗（机门）
5. 门把手
6. 底部挡板
7. 排水泵－底部挡板后面
8. 可调机脚
9. 门标签
10. 出水管

图 ②

11. “ 开/关 ” 按键
12. 附加功能键
    （不同机型略有不同）
13. 温度选择旋钮
14. 烘干时间选择旋钮
15. 程序选择旋钮
16. 电源指示灯
17. 门锁指示灯

图 ③

20. 排水管

附件中有进水管,安装时连接于机器背面。

详细安装见图 (21) , (22) 及第21、22页。

## 程序、温度及烘干时间选择旋钮

见图②
程序选择旋钮用于选择洗衣程序。在机器处于断电状态时，顺时针旋转程序选择旋钮到您所需的洗衣程序，请参考第 7，8 页上的程序表及图 ⑬ 。
注意：请勿用力逆时针转动程序选择旋钮！

温度选择旋钮用于设定洗衣温度。
为保证柔和地洗衣，化纤织物洗涤程序的实际最高洗涤温度不会超过60 LC，羊毛织物洗涤程序的实际最高洗涤温度不会超过40 LC，即使您设置了更高的洗衣温度。

如果您想在机内烘干衣物，
就必须用烘干时间选择旋钮设定烘干时间。
如烘干时间选择旋钮位于0位，烘干功能即被关闭。
为了节约能源，提高烘干效率，请在选择烘干功能时，尽量选择高转速脱水，切勿按下防皱键。

## 功能键 （开/ 关和附加功能键）

见图②

开/关
按下此键时，机器即按您所设置的程序工作。
电源指示灯亮。
注意：因安全保护需要，如机门未正确关闭，即使电源指示灯亮，机器也不会工作。
在洗衣过程中，机门不能打开，必须先关掉机器（按“ 开/关 ”键），并确保电源指示灯熄灭。
**关机约2分钟后，方可将门打开。**

防皱键
如果您不想对所洗衣物进行脱水，仅想把水排出，请按下此键。按下此键后， 应将烘干时间选择旋钮置于0位。

脱水转速键（降速脱水）
按下此键，棉织物/有色织物洗涤程序中的脱水转速会降低。
建议在洗涤精细织物时采用较低脱水转速。
在化纤程序和羊毛程序中，洗衣机将自动以较低转速脱水，不论此键是否被按下。

zh

## 功能键（开/关和附加功能键）

### 羊毛洗键

将程序选择旋钮置于N (快洗）并按下此键，洗涤将按羊毛洗程序进行。
当选择其他程序时，请勿按下此键。

## 特殊功能

### 超静音

将洗涤和脱水噪声降到最低限度，以提供您更宁静的生活空间。

### 快洗/强快洗

对于数量较少，受污程度较轻，特别是夏季的轻薄衣物，可选择本功能，以获得更快捷的洗涤速度，并能更好地节省水电。

### 超感自衡系统

西门子洗衣/干衣机具有超感自衡系统。当洗衣机进入脱水程序后， 洗衣机自动探测衣物形成的不平衡负载。如果该负载超过了设定值，洗衣/干衣机会持续以低速（90转/分）进行脱水或完全停止脱水。 该功能专为保护机器和用户利益而设。 处置方法参见“ 异常现象及处置方法 ”

# 程序表 (EXTRA WD90)

| 必须按厂家说明进行洗涤 程序 | | | 最大洗(干)衣量 | 适宜水温 LC | 洗涤剂料盒 I 格 | 洗涤剂料盒 II 格 | 洗涤剂料盒 ❀ 柔软剂 | 附加功能 防皱 | 附加功能 脱水转速 | 程序持续时间（大约）（分钟） |
|---|---|---|---|---|---|---|---|---|---|---|
| 棉织物 亚麻织物 | 浸泡洗 | **A** | 5 kg | 30 - 90 | ● | ● | ○ | ○ | ○ | 124.5 |
| | 标准洗 | **B** | 5 kg | 60 - 90 | | ● | ○ | ○ | ○ | 109.5 |
| | 经济洗 | **C** | 5 kg | 40 - 60 | | ● | ○ | ○ | ○ | 84 |
| | 短时洗 | **D** | 5 kg | 30 - 40 | | ● | ○ | ○ | ○ | 58.5 |
| | 强脱水 | **F** | 5 kg | | | | | | ○ | 6 |
| 强烘干 | | **G** | 2.5 kg | | | | | | | 120（最长） |
| 化纤织物 | 标准洗 | **H** | 1.5 kg | 40 - 60 | | ● | ○ | ○ | | 69 |
| | 经济洗 | **K** | 1.5 kg | 30 - 40 | | ● | ○ | ○ | | 54 |
| | 弱脱水 | **L** | 1.5 kg | | | | | | | 3 |
| 弱烘干 | | **M** | 1.5 kg | | | | | | | 120（最长） |
| 快洗 化纤织物 | 纯毛洗 | **N** | 1.5 kg | 0 - 40 | | ● | ○ | ○ | | 36 |
| | 窗帘 | **N** | 1.5 kg | 0 - 40 | | ● | ○ | ○ | | 36 |
| | 短脱水 | **S** | 1.5 kg | | | | | | | 3 |
| | 单漂洗 | **R** | | | | | | | | 12 |

● = 必须选择　　○ = 可任意选择

zh

# 程序表 (TOP WD 3000)

| 必须按厂家说明进行洗涤<br>程序 | | | 最大洗衣量 | 适宜水温 LC | 洗涤剂料盒 I格 | 洗涤剂料盒 II格 | 洗涤剂料盒 ❀ 柔软剂 | 附加功能 羊毛洗 | 附加功能 防皱 | 附加功能 脱水转速 | 程序持续时间（大约）（分钟） |
|---|---|---|---|---|---|---|---|---|---|---|---|
| 棉织物 亚麻织物 | 浸泡洗 | **A** | 5 kg | 30 - 90 | ● | ● | ○ | | ○ | ○ | 124.5 |
| | 标准洗 | **B** | 5 kg | 60 - 90 | | ● | ○ | | ○ | ○ | 109.5 |
| | 经济洗 | **C** | 5 kg | 40 - 60 | | ● | ○ | | ○ | ○ | 84 |
| | 短时洗 | **D** | 5 kg | 30 - 40 | | ● | ○ | | ○ | ○ | 58.5 |
| | 强脱水 | **F** | 5 kg | | | | | | | ○ | 6 |
| 强烘干 | | **G** | 2.5 kg | | | | | | | | 120(最长) |
| 化纤织物 | 标准洗 | **H** | 1.5 kg | 40 - 60 | | ● | ○ | | ○ | | 69 |
| | 经济洗 | **K** | 1.5 kg | 30 - 40 | | ● | ○ | | ○ | | 54 |
| | 弱脱水 | **L** | 1.5 kg | | | | | | | | 3 |
| 弱烘干 | | **M** | 1.5 kg | | | | | | | | 120(最长) |
| 快　洗 化纤织物 | 快　洗 | **N** | 1.5 kg | 0 - 40 | | ● | ○ | | ○ | | 36 |
| | 羊　毛 | **N** | 1.5 kg | 0 - 40 | | ● | ○ | ● | ○ | | 36 |
| | 强快洗 | **Q** | 1.5 kg | 0 - 40 | | ● | ○ | | ○ | | 31.5 |
| | 短脱水 | **S** | 1.5 kg | | | | | | | | 3 |
| | 单漂洗 | **R** | | | | | ○ | | | | 12 |

● = 必须选择　　　　○ = 可任意选择

# 烘干程序表

| 棉织物/有色织物（棉织物，亚麻织物） | | | | | | |
|---|---|---|---|---|---|---|
| 干衣重量（公斤） | **0.5** | **1.0** | **1.5** | **2.0** | **2.5** | |
| | 推荐干衣时间（分钟） | | | | | 程序选择 |
| 随即可放入衣橱 | **60 - 80** | **80 - 90** | **90 - 100** | **100 - 110** | 约 **120** | **G** |
| 需熨烫 | **50 - 70** | **70 - 80** | **80 - 90** | **90 - 100** | 约 **120** | |

| 易洗轻便织物/化纤织物 | | | | |
|---|---|---|---|---|
| 干衣重量（公斤） | **0.5** | **1.0** | **1.5** | |
| | 推荐干衣时间（分钟） | | | 程序选择 |
| 易洗轻便织物 | **40 - 65** | **70 - 85** | **90 - 100** | **M** |
| 化纤织物 | | **45 - 60** | **60 - 75** | |

上表所列时间为近似值，且仅适用于标准洗衣量。实际烘干效果受衣物类型、衣物重量及脱水程序等因素影响。

您可选择的最大烘干时间为120 分钟。

# 洗涤剂和辅助洗涤剂

见图 ⑩
您可选择任何一种适合全自动洗衣机的低泡洗衣粉或洗涤剂。

！禁止使用不适合全自动洗衣机用的多泡沫洗衣粉或洗涤剂。
！禁止使用清洁溶剂，以免发生爆炸。
！请勿在洗衣机旁使用含洗涤促进剂的溶剂或去污斑喷射液，以免损坏机器。
！请勿把洗涤剂放在儿童易取之处。

## 洗涤剂量

要想有理想的洗涤效果，请遵照洗涤剂包装上的说明，正确计算洗涤剂用量。
使用液体洗涤剂时，请使用随附于洗涤剂的量具，如计量测定球或袋来计量洗涤剂的用量。
请将液体洗涤剂加注在料盒室**II**。
洗涤剂的用量取决于：
－水质硬度
－衣物肮脏程度
－洗涤量
－洗涤剂生产厂的剂量说明
注意：当您选择带预洗程序时，请勿在料盒室**II**中加注液体洗涤剂或其他液体物质，以免立即流失。

如洗涤后的衣物重复出现如下情况，说明洗涤剂用量不足：
－洗涤物变灰或不干净
－衣物上有灰褐色斑点
－加热元件上有石灰质硬壳
过量的洗涤剂会导致：
－不必要的环境污染
－过多的泡沫使洗衣效果变差
洗涤剂包装上的用量说明往往是对最大洗涤容量而言。
洗涤量小，脏污程度低，可适当减少洗涤剂用量。

注意事项：
柔软剂和调理剂

将它们倒入柔软剂料盒（标有“ ❀ ”），切勿超过MAX（最大量）标记，以免立即流失。较浓的柔软剂在倒入料盒前，应用水调和，去除结块，以防虹吸管阻塞。

## 漂白粉和去污剂

加入某些特定漂白粉或去污剂有助于清洗衣物上的污迹。
先将洗涤剂放入料盒室I中，再将漂白粉或去污剂放入料盒室**II**中，选择带有浸泡洗的程序。

# 洗衣准备

## 将待洗衣物分类

◇按衣物上注明的织物标志进行分类。

！羊毛织物或含有羊毛成份的衣物一般不宜机洗。除非带有“ 适宜机洗 ”标志，以免缩水。

只有标有以下标志的衣物可以机洗：

棉织物

有色织物

化纤织物

适宜机洗的羊毛

以下衣物上的标志表明不可机洗：

手洗

不可水洗

◇按颜色分类

将白色织物与有色织物分开洗，否则白色织物可能变色。

！切勿将新衣服与别的衣物一起洗，以防混色。

◇按最大洗衣量分类，不要过量，以免导致不良后果。

最大洗涤量：

| | |
|---|---|
| 棉织物/有色织物 | 5公斤 |
| 化纤织物，羊毛织物 | 1.5公斤 |

## 实用须知

◇ 取下衣物上的别针，夹子等异物及其它金属物品。

◇ 清除口袋和袖口里的砂子及硬币等。

◇ 拉上拉链，扣上扣眼等。

◇ 取下窗帘上的挂钩或者将其放入网袋内洗。

◇ 特别精细的织物，如花边窗帘、紧身衣、小件物品（紧身袜、手帕等），应放入网袋内洗。

◇ 有些衣物应内层外翻，如毛衣、长裤、T-恤等。

◇ 确认文胸是否适宜机洗。

！将文胸放入能用拉链或钮扣牢固封闭的枕套内洗，以防纹胸内的钢丝弹出，插入滚筒内而损坏机器。

## 污斑去除

对于衣物上较新的污迹，应及早去除，可以尝试用肥皂和水，轻轻搓揉。

顽渍固垢可能需多次洗涤才能清除。

zh

# 干衣准备

◇按织物上的标记对织物进行分类。
有以下标记的衣物可用机器烘干

＝可用强烘干

＝需用弱烘干

以下衣物不能用机器烘干
－有不能烘干标志的衣物

＝不能烘干

－羊毛或含羊毛的织物，以防缩水。
－精细织物（如丝织物、化纤织物、网眼窗帘等）以防起皱。
－含发泡橡胶或类似材料的织物。
－用易燃溶剂（如去污剂，汽油等）处理过的织物，以防爆炸。
－含发胶或类似物质的织物，以防产生有毒气体。
－仍在滴水的湿衣物，费电。

◇按最大干衣量将衣物分类，请勿过量。

最大干衣量：

| | |
|---|---|
| 棉织物 / 有色织物 | 2.5公斤 |
| 化纤织物 | 1.5公斤 |

节能要领：

用最大洗衣量（5 公斤）洗涤棉织物/有色织物，然后分类烘干。

## 实用须知

◇ 洗涤、漂洗、脱水后的衣物才能烘干。
◇ 衣物应充分脱水，请勿在脱水过程中按下脱水转速键。
◇ 化纤织物在烘干前，应选用合适的脱水程序（请参考程序表）。
◇ 按织物类型及所需的烘干程度分类，以保证均匀烘干。
◇ 化纤织物最好在未彻底烘干前取出，以免过度烘干而使衣物起皱。
◇ 烘干后的衣物若需熨烫，最好将其折起放一会，使衣物内残留湿气分布均匀再熨烫。

## 首次使用

### 首次洗涤程序（不放入衣物）

初次洗涤不放入衣物，目的是排出机器在出厂测试时留在机内的存水。

1. 检查运输螺栓是否已卸下。
2. 打开水龙头。
3. 拉出洗涤剂料盒。
4. 在料盒室**II**内放入半勺洗衣粉，请勿使用羊毛或柔和洗专用洗涤剂，以免产生过量泡沫。
5. 顺时针旋转程序选择旋钮到程序**B**（棉织物/有色织物，标准洗）
6. 设定洗衣温度为90 LC，（部分机型可设定的最高洗衣温度为60 LC），以便清洗滚筒内壁上在生产时带来的油污。
7. 按下 “ 开/关 ” 键，程序开始运行。
8. 程序结束后，按下 “ 开/关 ” 键关掉机器。

## 开门/放入衣物/关门

### 开门

◇拉动门把手，将门打开。（图⑨ ）

### 放入衣物

！用清洁剂（如去污剂）和汽油等易燃熔剂处理过的衣物必须先使其挥发风干。以防爆炸。

！放入衣物前，应确保滚筒内无异物或不小心被困的宠物。

◇将衣物松散地放入机内，不要折叠，且大件和小件分布均匀。

### 关门

！关门时应确保无异物卡住。

◇把门关上直至听到 “ 咔哒 ” 声为止。

### 加洗涤剂

### 打开水龙头

即使在干衣时，水龙头也应开着，因为烘干是通过冷凝进行的。

zh

# 设定程序/程序开始/程序进程/改变程序

您的全自动洗衣干衣机有三种工作方式
- 单洗
- 单烘干
- 洗衣干衣不中断

注意：

如选用洗衣干衣不中断方式工作，放入的衣物不能超过2.5公斤，有些类型的衣物烘干效果可能不理想。

洗衣干衣机最经济的使用方法是：最大量地洗涤，最大量地烘干。（见第 7，8页）

## 设置洗涤程序

1. 在机器处于断电状态时，顺时针转动程序选择旋钮到您所需的程序。（见图 ⑫ ）
2. 设置所需的洗衣温度。
3. 将烘干时间选择旋钮转到0位。
4. 按下您所需的附加功能键。

继续往下参阅“ 程序开始 ”

## 设置烘干程序

1．转动程序选择旋钮到G或M
   G＝一般织物
   M＝精细织物（低温烘干）
2．设定所需干衣时间

继续往下参阅“ 程序开始 ”

## 洗衣干衣不中断

1. 在机器处于断电状态时，顺时针转动程序选择旋钮到您所需的程序。（见图 ⑫ ）
2. 设定您所需的洗衣温度。
3. 设定您所需的烘干时间。
4. 按下您所需的附加功能键。

## 程序开始

1. 确保机门正确关闭。
2. 按下“ 开/关 ”键。 电源指示灯亮及门锁指示灯亮，几秒钟后门锁指示灯灭，机器开始工作。（见图 ⑬ ）

## 烘干程序进程

烘干时间选择旋钮不停顺时针转动，以显示剩余的烘干时间。

烘干程序的最后15 分钟为衣物冷却时间，以防衣物起皱。

！ 切勿中断该冷却过程。

## 改变程序

按下“ 开/关 ”键，关掉机器。顺时针转动程序选择旋钮至所选新的洗衣程序，再重新开机。

## 洗涤程序结束

所有洗涤程序均在脱水操作过程后自动结束。

关机

1. 当门锁指示灯亮起后，按下“ 开/关 ”键。
   电源指示灯及门锁指示灯熄灭，机器已关掉。
2. 您可打开机门，取出衣物。

！取出筒内或陷在橡胶圈内的异物（如回形针，硬币等），否则会发生意外或造成生锈。

！让机门微开，以便使机内变干，防止橡胶圈发霉。

3. 使所有的按键重新复位。

## 干衣程序结束

烘干时间选择旋钮转到终点（即0位）时，可打开机门。

1．立即从机内取出衣物以防起皱。
   特别是化纤织物。
2．关掉机器。
3．关掉水龙头。

烘干后：

棉织物/有色织物

— 棉织物和亚麻织物如需熨烫，应及时卷起以完全干透。
— 如需立即放入衣橱，应将织物弄平并折叠整齐。

轻便易洗织物/化纤织物

— 把男、女衬衫逐一挂到挂钩上。

zh

# 清洁/保养/防冻

在您开始保养工作前，请务必拔下电源线插头或切断电源，关闭水龙头。

## 清洗机器

！禁止使用溶剂，以防损坏洗衣机、产生有毒气体及引起爆炸。
！切勿用水喷淋冲洗洗衣机。
应使用无溶剂和非腐蚀性的洗涤剂清洗洗衣机箱体和控制板。

## 清洗料盒

1. 将抽屉轻轻往外拉，到拉不动为止。
2. 按住柔软剂料盒中的虹吸管盖板，同时将抽屉往外拉，直至整个抽屉拉出。
3. 将虹吸管盖板向上翻起。（见图 ⑫）
4. 用自来水冲洗抽屉及虹吸管。
5. 将虹吸管盖板复原。
6. 将抽屉插入原位。

## 除垢

如果您使用适量的洗涤剂，就不必经常除垢。
！去垢剂含有能腐蚀机器零件及引起衣物变色的酸液。
如确需除垢，请遵照去垢剂生产厂的使用说明。

## 清洗内筒

金属物件在滚筒内留下的锈斑，应及时用无氯清洁剂去除（请检查包装上的内容说明）切勿使用钢丝绒。

## 进水管

为避免漏水，最好请专业人员每五年检查一次。

## 清洗排水泵

见图⑮，⑯，⑰

- 泵内有异物（如钮扣、回形针等）阻塞而不能排水，就必须清洗。
- 洗涤绒毛织物后，也必须清洗。
  在清洗排水泵前，应先把机内的存水排出，由于积水超过20升后会自动流出，因此事先应准备好一个水桶。

清洗方法：
1. 将底部挡板卸下。
！为避免烫伤，应在机内热水冷却后进行。
2. 拉出出水管,拔掉水管塞子，将水排入一个浅容器。
3. 重新塞上水管塞,将水管按原位装好。
4. 拧下泵盖。
5. 取出泵内的异物残渣，并清洗排水泵，直到叶片可以自由转动。
6. 拧上泵盖。
7. 装上底部挡板。
8. 从料盒内注入约2升水，然后起动任一脱水程序（F、L或S），以防止在下一次洗涤程序中洗涤剂未经使用而流入排水系统。

# 清洁/保养/防冻

## 清洗进水过滤器

见图⑱
如打开水龙头后不进水或进水不足，就必须清洗进水过滤器。
清洗方法：
1. 关上水龙头。
2. 设置洗涤程序为棉织物/有色织物，标准洗B，把温度选择旋钮转到冷洗位置，按下“开/关”键约40秒后，按下“开/关”键，关掉机器，这样降低了进水管内的水压。
3. 从机器背面拧下进水管。
4. 用尖嘴铅拔出过滤器，清洗后装回。
5. 重新连接进水管。
6. 打开水龙头，检查确保不漏水。
7. 关掉水龙头。

## 防冻

如果您的洗衣机放在易受冰冻的房屋内，使用后请务必将排水泵和进水管内的残留水排尽。

### 排除泵内存水

见“清洗排水泵”第16页

### 排除进水管内存水

1. 关掉水龙头。
2. 从水龙头上拔下进水管，将其端部放入容器内。
3. 启动任一洗涤程序约40秒钟，存水将从进水管内排出。
4. 重新把进水管推上水龙头。

zh

## 异常现象及处置方法

！只有专业维修人员才能对电器用具进行维修，其他人员未经许可，不得擅动，以免造成严重后果。

| 问题 | 可能原因及解决方法 |
|---|---|
| 电源指示灯不亮 | 电源插头没插好<br>保险丝熔断<br>停电 |
| 门锁指示灯显示失常 | 门未关好 |
| 断电 | 如果突然断电或机器出现故障，可按“清洗排水泵”一节介绍的方法把机内的水排出，这样就可取出衣物。 |
| 不能启动/停止洗涤 | 开/关键未按下,门未关好。<br>未开水龙头，自来水停水。 |
| 不洗涤 | 水未到一定水位 |
| 洗涤时看不见水 | 这是正常现象，机内的水低于可见水位 |
| 洗涤效果不佳 | 衣物特别脏<br>改变洗涤剂的用量及类型<br>选择织物类型可容许的最大洗涤温度<br>选用强洗涤程序 |
| 肥皂水从料盒中溢出 | 洗涤剂过量，应关机5-10分钟，将1/2升水与一勺柔软剂混合后注入料盒，以减少泡沫，下次洗涤时应适当减少洗涤量剂。 |
| 最后一次漂洗后还有泡沫 | 有些洗涤剂会产生较多泡沫，这不影响漂洗效果。 |
| 电动机噪声 | 这是正常现象，电动机起动时会产生较大声音。 |
| 排水泵噪声 | 这属正常现象，泵起动时简短排气，会产生声音。 |
| 洗涤和脱水时有震动 | 未卸下运输螺栓，请参见安装说明（第22页）。<br>底脚未垫平，使用水平仪校平机器，参见安装说明。 |
| 不脱水或不排水 | 排水泵阻塞 |
| 洗衣机的外壳带有110V的电压 | 外壳没有接地 |
| 门封折皱 | 这是由于安装运输螺钉后可能产生的现象。<br>在洗衣机运行一段时间后，门封会自动恢复原装。 |

## 异常现象及处置方法

| 问题 | 可能原因及解决方法 |
|---|---|
| 不烘干 | 未设置干衣程序<br>未设置干衣时间，或烘干时间设置太短<br>自来水龙头未打开<br>门未关好<br>排水泵阻塞 |
| 只低速脱水或不脱水 | 洗涤衣物太少或单件衣物太重，容易导致偏心量过大，为保护机器自身，超感自衡系统启动，导致不脱水或停止运行。<br>• 关闭电源，约2分钟后打开机门，将衣物松散后重新设置脱水程序。 |

## 客户服务

◇ 当您的洗衣/干衣机出现异常时，在与客户服务代理联系之前，请参考“异常现象及处置方法”。如果让维修人员上门并发现机器并无故障，则即使在保修期内，您也必须负担有关费用。

如果您自己无法排除故障，请关掉机器，从插座中拔出插头，关闭水龙头，并与客户服务代理联系。

当您与服务部门联系时，请您指明您的洗衣机的产品型号（E-Nr）。在底部挡板后面及后门圈，上，可以找到该号码。

E-Nr. ____________

产品号

请务必指明产品型号以防不必要的上门服务。这可节省您额外的支付。

## 技术参数

| | |
|---|---|
| 宽度 | 595mm |
| 高度 | 850mm |
| 厚度 | 560mm |
| 重量 | 约70kg |
| 洗涤容量<br>烘干重量 | 见程序表（第7、8页） |
| 额定电压 | 220V~ |
| 额定频率 | 50Hz |
| 最大工作电流 | 10A |
| 水压 | 0.1-1MPa |

（其他参数见洗衣机后面的铭牌）

zh

## 下置式及嵌入式应用安装

机器电源必须在安装完成之后才能连接。
您的机器可以嵌入获下置于厨房工作台下。为此，应预留宽度为60㎝的放置空间。
！安装此洗衣机之橱柜台面必须长久连接于柜身。
注意：
！当洗衣机作下置式安装时，必须由专业人员安装一金属顶盖*以替换机器原有的顶盖。
* 金属顶盖（组件）可以向客户服务代理订购。

## 拆下运输螺栓

见图⑤,⑥
！机器在第一次使用前，务必拆下机器背面的运输螺栓。
！当您没有套筒扳手时，请使用随机所附的板手。
！操作时应谨慎小心，以免扳手打滑引起损伤。
1. 卸下4 个固定螺栓A 。
2. 取出4只弹簧座B ，当您倾斜（摇动）洗衣机时，它们会落到地面。
3. 用所附的孔塞C 伤将小孔盖上。
！请妥善保存运输螺栓，以备将来运输之用（如搬家），运输前务必装上运输螺栓。操作时，卸下后封门，在把运输螺栓装上。

## 安装洗衣机

！在安装和联接机器时，必须特别注意安全规定和以！标明的警告。请遵守用电用水规定。
！小心抬放机器，避免意外伤害。
！请勿抓住机器的突出部分抬放。
！如有疑问，应请专业人员连接。
每台机器出厂前，均在操作条件下经过严格检测，若在机内或排水管内发现潮湿或残留水，属正常情况。

### 安装位置

为保证洗衣机能正常地进行工作，在放置洗衣机时必须注意以下事项。
！地面必须坚固而平整，切勿将洗衣机放置在柔软的毛毯或木质地板上。
！周围环境必须干燥、通风。
！切勿将微波炉、电饭锅等小型电气产品放置在洗衣机上。
！洗衣机必须远离明火设备，如蜡烛、灶具、液化气罐等。
！切勿将摩丝等带有压力的容器放在洗衣机上。
！切勿将洗衣机放置在敞开的下水管道口上。
！如果洗衣机置于高（悬）架木板地上，必须在机体下放置一块厚度为30mm的硬木工作台。工作台必须牢固地固定在地板上。如有可能，洗衣机应尽量置于墙角。
用固定夹将机脚固定在工作台上，（尤其当洗衣机上方要放置干衣机时）。
！当洗衣机置于底座上时，机脚必须用固定夹固定在底座上，以防脱水时滑动。（见图 ⑧ ）

## 校准洗衣机

见图 ⑦

！四个机脚立于地面时，机器必须完全水平，且稳固不动。

◇ 用水平仪正确测量洗衣机的四个侧面。必要时，校正各机脚高度。

1. 旋松各锁紧螺母。
2. 调节各机脚高度。
3. 拧紧锁紧螺母，确保各机脚保持在同一高度。

## 接驳水源

见图 ⑲，㉑，㉒

接驳要求水压至少为0.1MPa的普通冷水管（当水龙头完全打开后，水流量须大于8少升/分）。如果水压大于1MPa，需配置一降压阀。

！切勿将洗衣机与无压力热水器的冷热组合龙头连接。

！水管连接处将承受充分的水压，须完全打开水龙头，检查连接处的紧密性。

！进水管端部和进水阀口部的过滤网仅在需清洗时方可取出。

！为避免水引起的事故，在洗衣结束后必须关上水龙头。

！只能用手拧紧进水管各接头上的塑料螺母。

## 接驳水源

如果您使用的是中国式样的进水管，则连接见图 ⑲，㉑，㉒
安装前请认真阅读以下安装步骤：

1. 向下拉动卡圈2（图 ㉒），用力将进水管和接头分离开。
2. 向下旋松封水圈3向下两圈左右。
3. 依次将四只螺钉4向外拧松。
4. 将接头套在自来水龙头的出水口上，用手从下向上抵住接头，先将水龙头内侧两螺钉拧紧，然后在拧紧水龙头外侧的两个螺钉。
5. 用力将封水圈3向上旋，使封水圈内的橡胶垫与水龙头出水口平面紧紧压在一起。
6. 将进水管的另一端接头6套在洗衣机进水口，均匀用力，将接头旋紧，使橡皮垫紧紧压在进水口。
7. 一手持水管，一手握卡圈2，并向下压缩将水管向龙头方向送进，松开卡圈，弹簧自动弹出，卡圈便会固定在水龙头上，安装完毕。
8. 拧开水龙头至最大，检查进水管接头处有无漏水，如有，则需拆下重装。
9. 进水管接头与进水管可以自由拆卸，接头与自来水龙头则不必再拆卸了。

自来水龙头出水口应平整

## 排水

！请勿用力扭折或拉曳排水管。
！当水排进水池内时，排水管务必固定好，以防滑脱而使水流至地面。为防止溢流，应保证水能迅速地被排出水池。
安装请参考图 ⑳
！如果水管长度不够，可连接加长管。加长管可向当地的客户服务部购买。
为保证洗衣机能正常工作，建议加长进水管不超过3米，加长排水管不超过1.5米。

## 电气连接

！请用正确安装的带接地的插座连接电源。
！确保您所处的供电电压与洗衣机铭牌（位于机体下部的挡板后）上的一致。应按铭牌选择保险丝或熔断器。
！必须确保：
－电源插头与插座必须匹配。
－电线切面足够。
－必须确保机体正确接地。
！如果电源软线损坏，必须用专用软线或从其制造厂或维修部买到的专用组件来更换。
！如需使用接地漏电（接地保护）断路器，其符号必须为 。此符号能确保您使用的器具符合所有相关规定。
！请勿使用多用插头或插座连接作延长线使用。
！请勿用湿手接驳电源。
！拔插头时，应抓紧插头，然后拔出，请勿用力拉电线。

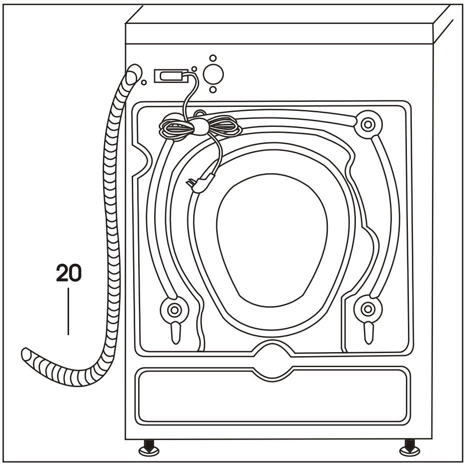


③

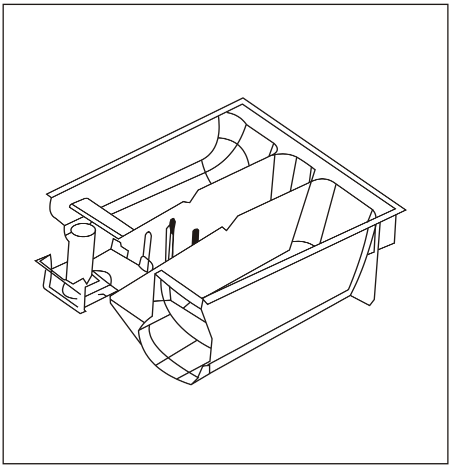

④

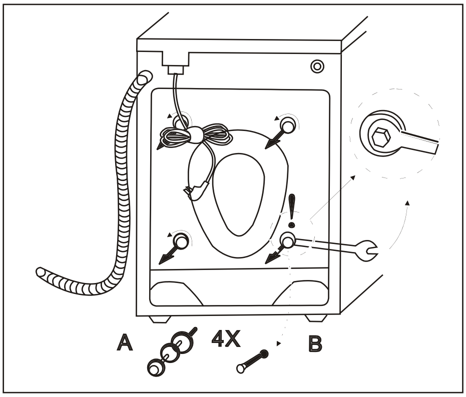


⑤

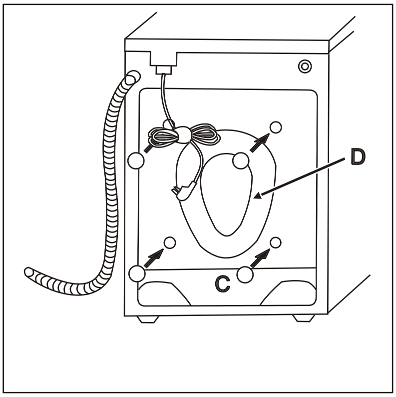


⑥

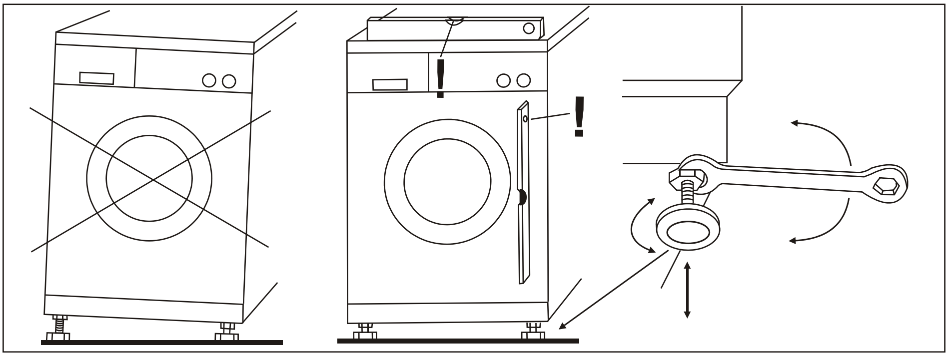


⑦

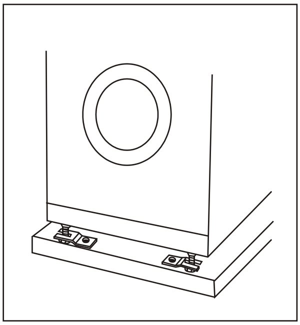

8

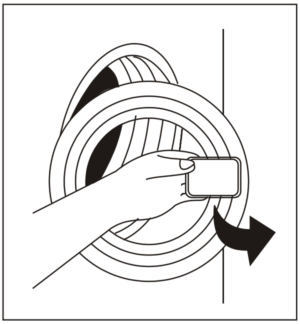

9

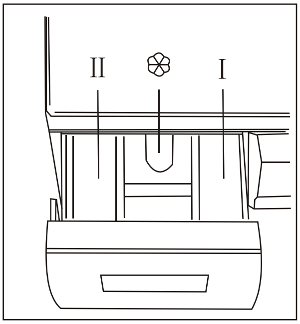


10

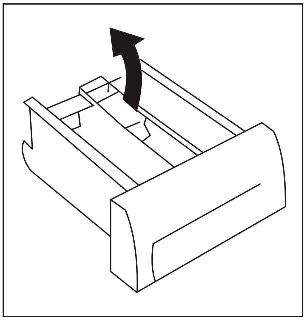

11

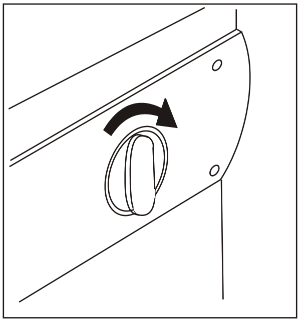

12

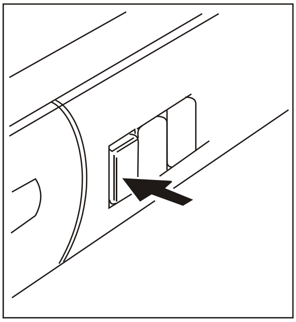

13

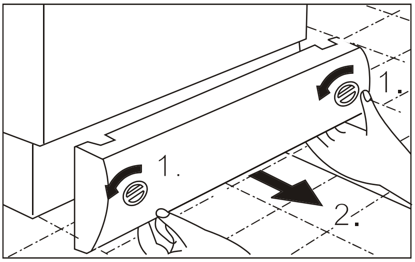


14

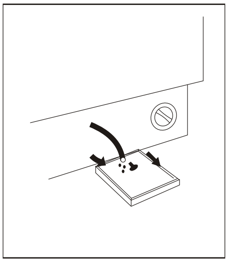

15

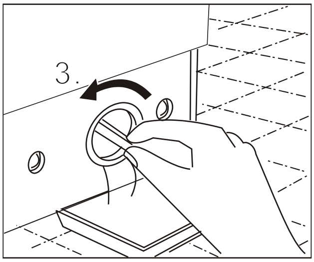


16

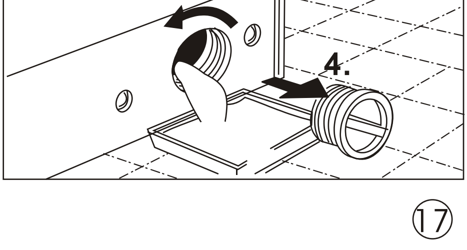


17

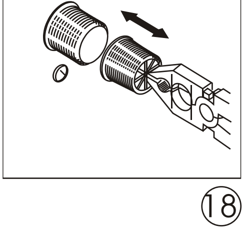

18

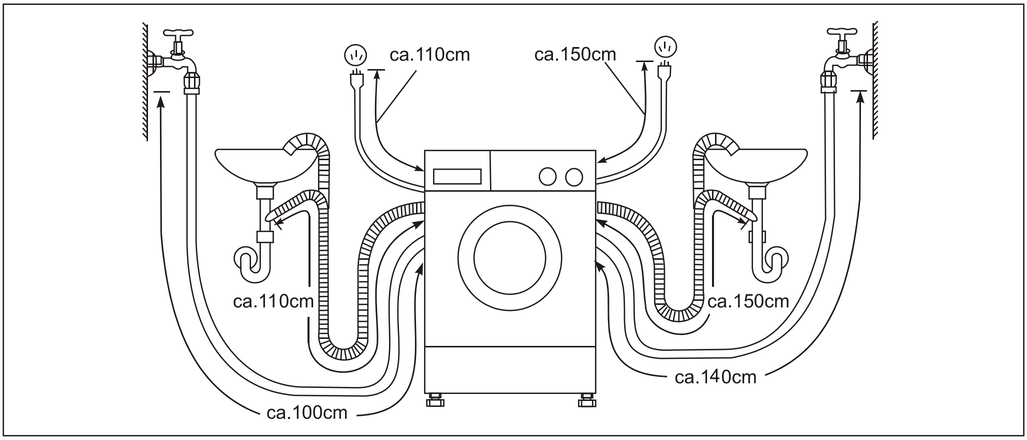

ca.110cm
ca.150cm
ca.110cm
ca.150cm
ca.140cm
ca.100cm


19

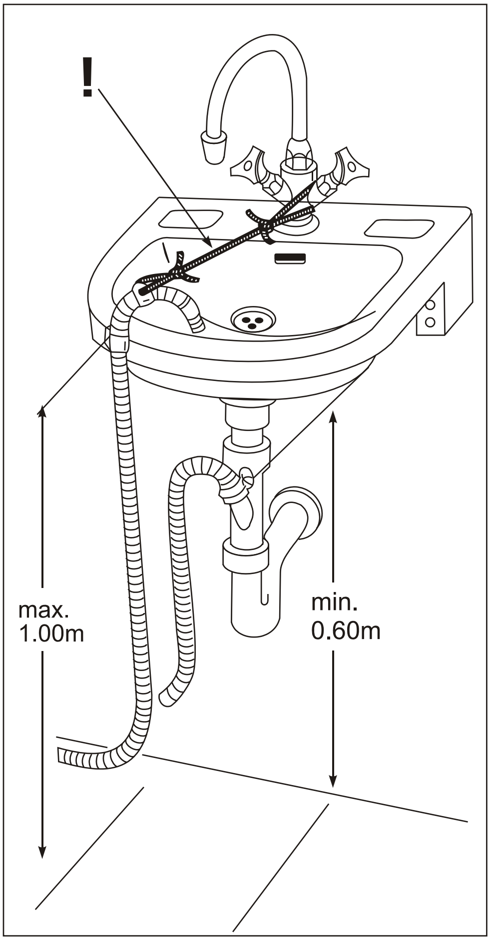

!
max.
1.00m
min.
0.60m


20

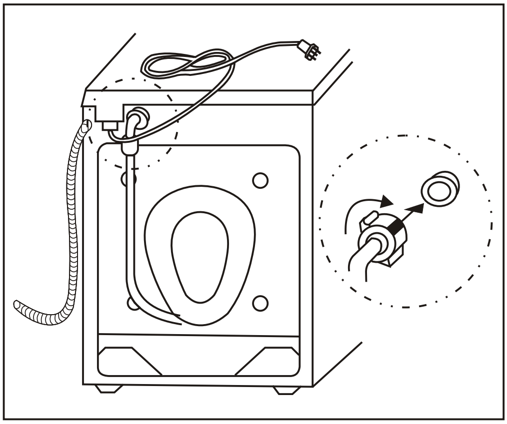

21

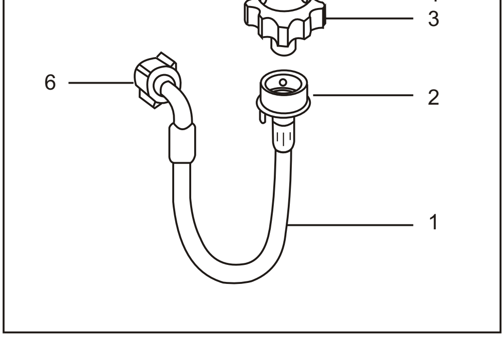

5
4
3
6
2
1


22

本资料如有更改，恕不另行通知。

Contents of this brochure could be changed without written notice.

产品执行标准：GB4706. 1-1998
GB4706.24-2000
GB4706.26-2000

零件号： 5120001394

版次： 03

修订日期：2002年4月